A32 Dimensioni / Dimensions / Abmessungen / Encombrements / Dimensiones

CH

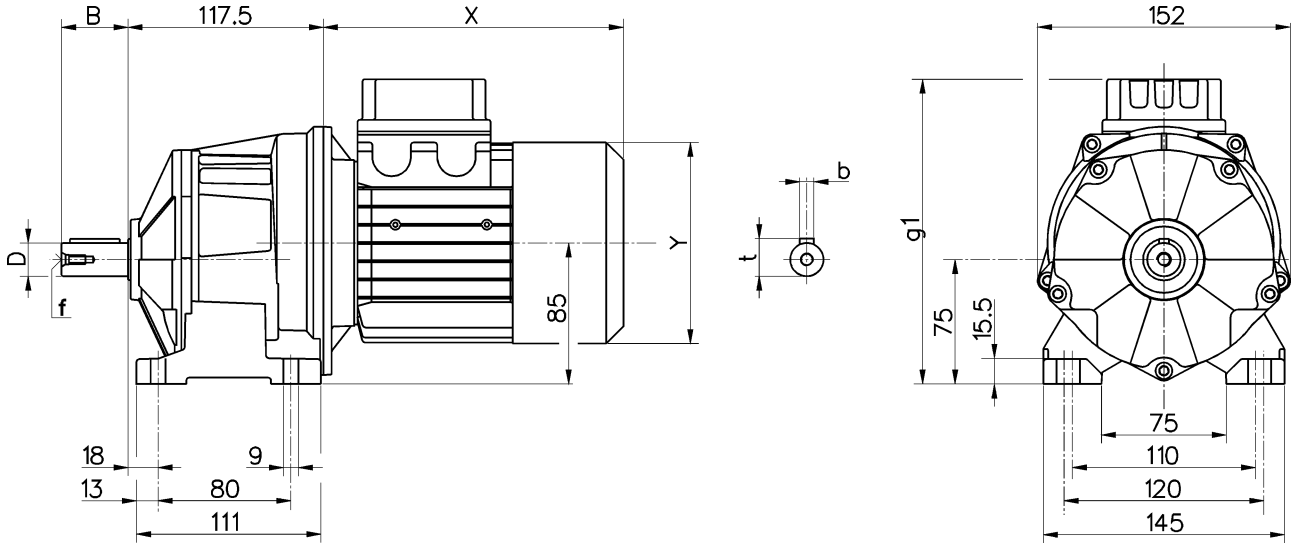

CH...F

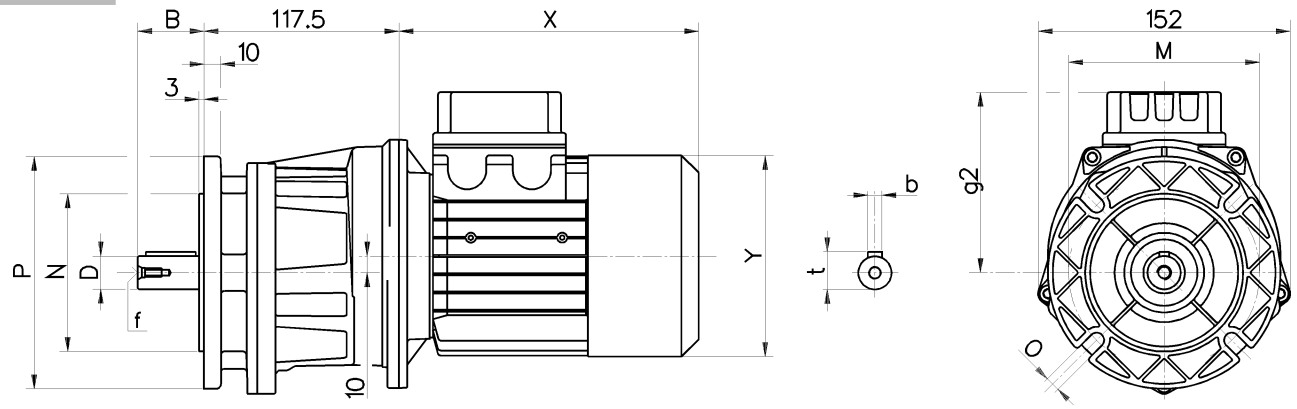

Alberi / Shaft / Wellen / Arbres / Ejes				
D j6	**B**	**b**	**t**	**f**
20	40	6	22,5	M6
(16)	(40)	(5)	(18)	(M6)
(14)	(30)	(5)	(16)	(M6)

Flange / Flanges / Flansche / Flasques / Bridas			
P	**M**	**N f8**	**O**
140	115	95	9
(120)	(100)	(80)	(9)
-	-	-	-

A32	Motore normale / Standard motor / Normaler Motor / Moteur normal / Motor normal					Motore autofrenante / Brake motor / Bremsmotor / Moteur frein / Motor-freno				
	g1	**g2**	**X**	**Y**	~ kg	**g1**	**g2**	**X**	**Y**	~ kg
063	183,5	108,7	178	120,9	7,5	183,5	108,7	237,5	120,9	8,8
071	195,5	120,5	204	138,9	9,3	195,5	120,5	269	138,9	11,2
080	206,5	131,5	221	157,9	13,3	206,5	131,5	294	157,9	16,4

(..) Solo su richiesta - Peso comprensivo di motore
(..) Only on request - Weight with motor
(..) Auf Wunsch - Gewicht mit Motor
(..) Seulement sur demande - Poids avec moteur
(..) Sòlo bajo pedido - Peso con motor

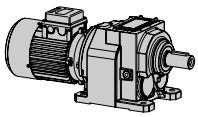

Dimensioni / Dimensions / Abmessungen / Encombrements / Dimensiones

H

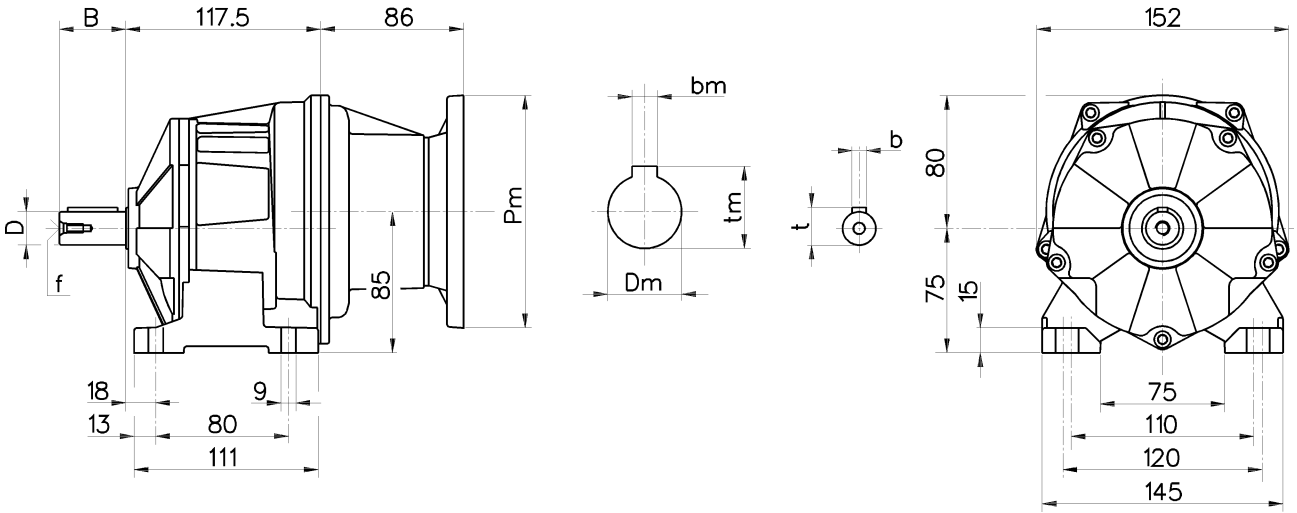

H...F

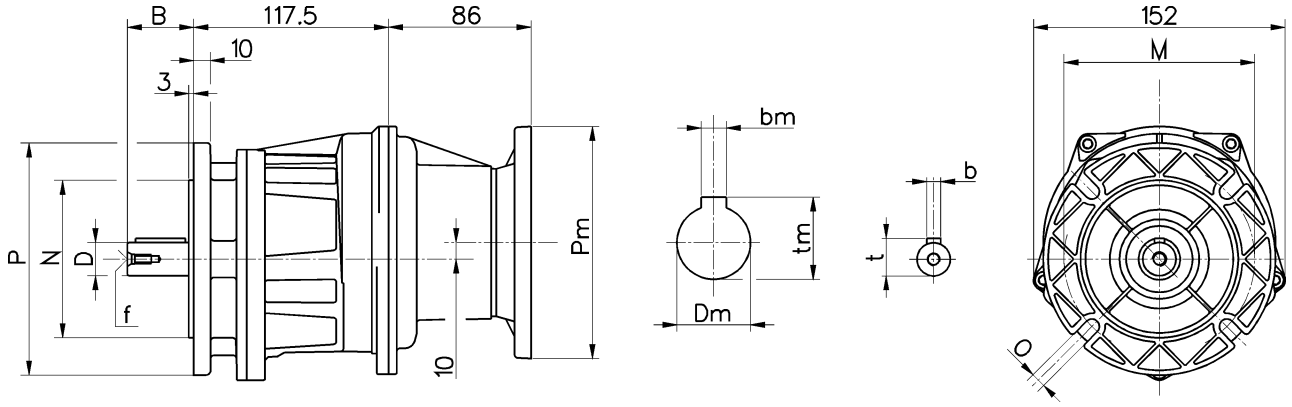

Alberi / Shaft / Wellen / Arbres / Ejes				
D j6	**B**	**b**	**t**	**f**
20	40	6	22,5	M6
(16)	(40)	(5)	(18)	(M6)
(14)	(30)	(5)	(16)	(M6)

Flange / Flanges / Flansche / Flasques / Bridas			
P	**M**	**N f8**	**O**
140	115	95	9
(120)	(100)	(80)	(9)
-	-	-	-

PAM	~ kg
063	4,8
071	4,9
080	5,2

- Peso senza motore
- Weight without motor
- Gewicht ohne Motor
- Poids sans moteur
- Peso sin motor

(..) Solo su richiesta
(..) Only on request
(..) Auf Wunsch
(..) Seulement sur demande
(..) Sòlo bajo pedido

Per le dimensioni relative alla zona attacco motore (Pm, Dm, bm, tm) fare riferimento alla tabella di pag. 142.
For the dimensions concerning the motor connection area (Pm, Dm, bm, tm) please refer to the table shown at page 142.
Zu den Abmessungen des Motoranschlußflansches (Pm, Dm, bm, tm) siehe Tabelle auf Seite 142.
Pour les dimensions concernant la zone de montage du moteur (Pm, Dm, bm, tm) lire SVP le tableau à la page 142.
Para las magnitudes correspondientes a la zona del motor (Pm, Dm, bm, tm) consulte la tabla de la página 142.

A33 Dimensioni / Dimensions / Abmessungen / Encombrements / Dimensiones

CH

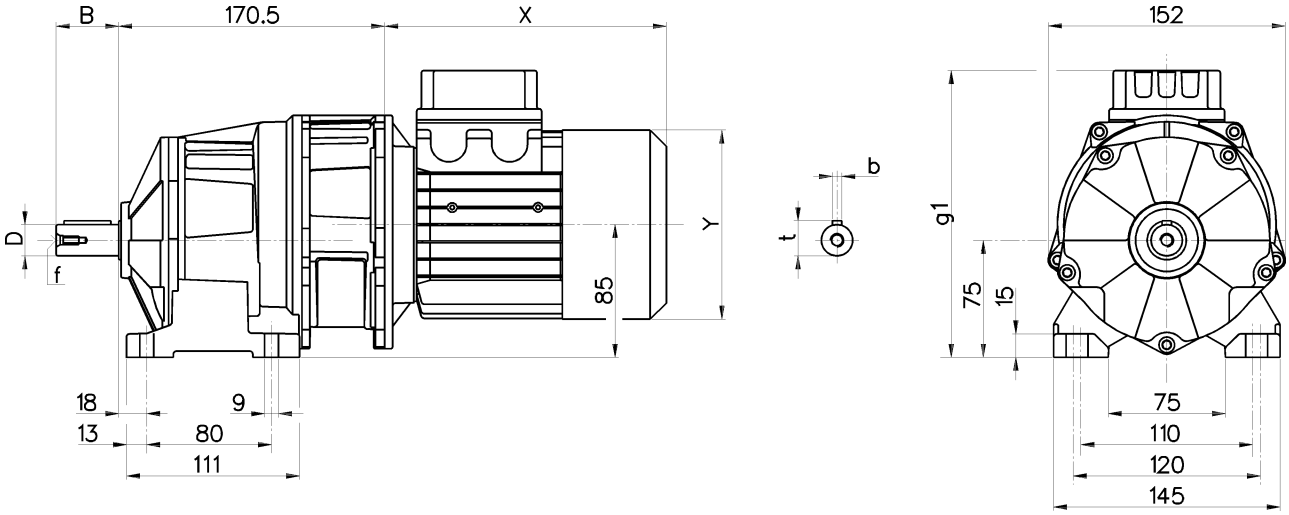

CH...F

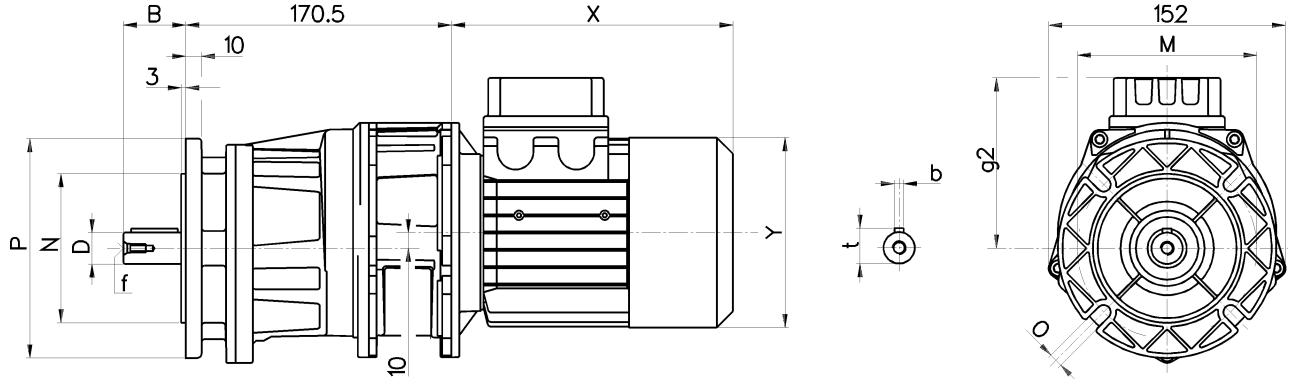

Alberi / Shaft / Wellen / Arbres / Ejes				
D j6	**B**	**b**	**t**	**f**
20	40	6	22,5	M6
(16)	(40)	(5)	(18)	(M6)
(14)	(30)	(5)	(16)	(M6)

Flange / Flanges / Flansche / Flasques / Bridas			
P	**M**	**N f8**	**O**
140	115	95	9
(120)	(100)	(80)	(9)
-	-	-	-

A33	Motore normale / Standard motor / Normaler Motor / Moteur normal / Motor normal					Motore autofrenante / Brake motor / Bremsmotor / Moteur frein / Motor-freno				
	g1	**g2**	**X**	**Y**	~ kg	**g1**	**g2**	**X**	**Y**	~ kg
063	183,5	108,7	178	120,9	8,6	183,5	108,7	237,5	120,9	9,9
071	195,5	120,5	204	138,9	10,5	195,5	120,5	269	138,9	12,4
080	206,5	131,5	221	157,9	14,5	206,5	131,5	294	157,9	17,6

(..) Solo su richiesta - Peso comprensivo di motore
(..) Only on request - Weight with motor
(..) Auf Wunsch - Gewicht mit Motor
(..) Seulement sur demande - Poids avec moteur
(..) Sòlo bajo pedido - Peso con motor

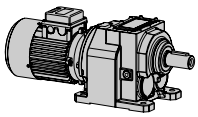

Dimensioni / Dimensions / Abmessungen / Encombrements / Dimensiones

H

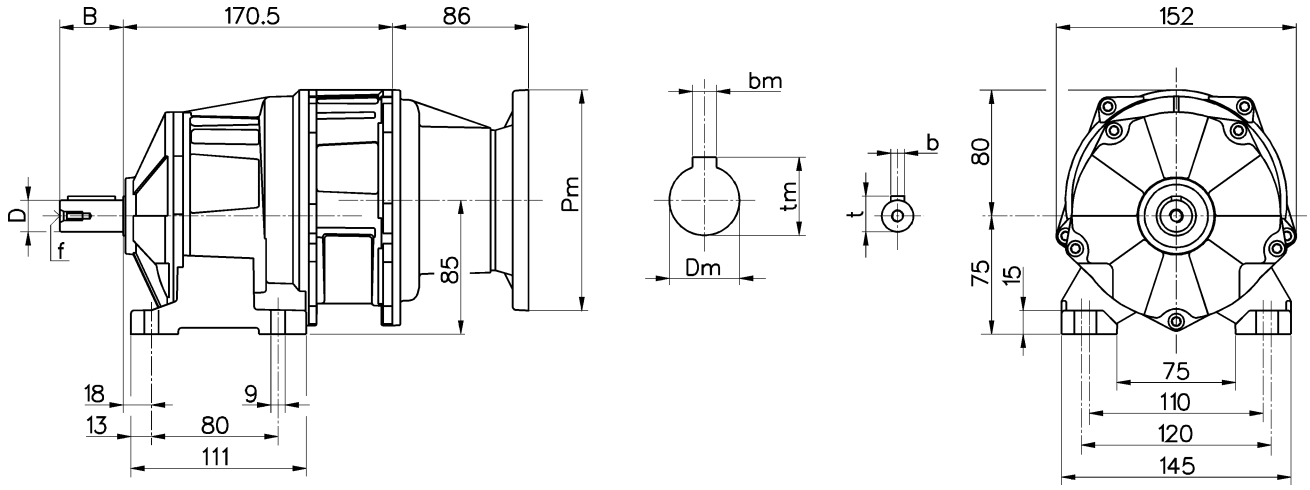

H...F

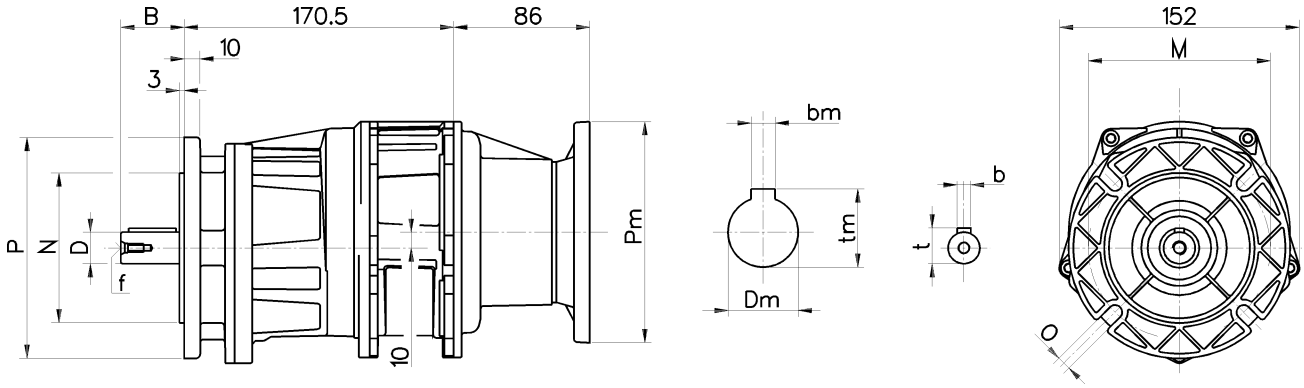

Alberi / Shaft / Wellen / Arbres / Ejes				
D j6	**B**	**b**	**t**	**f**
20	40	6	22,5	M6
(16)	(40)	(5)	(18)	(M6)
(14)	(30)	(5)	(16)	(M6)

Flange / Flanges / Flansche / Flasques / Bridas			
P	**M**	**N f8**	**O**
140	115	95	9
(120)	(100)	(80)	(9)
-	-	-	-

PAM	~ kg
063	5
071	5,1
080	6,2

- Peso senza motore
- Weight without motor
- Gewicht ohne Motor
- Poids sans moteur
- Peso sin motor

(..) Solo su richiesta
(..) Only on request
(..) Auf Wunsch
(..) Seulement sur demande
(..) Sòlo bajo pedido

Per le dimensioni relative alla zona attacco motore (Pm, Dm, bm, tm) fare riferimento alla tabella di pag. 142.
For the dimensions concerning the motor connection area (Pm, Dm, bm, tm) please refer to the table shown at page 142.
Zu den Abmessungen des Motoranschlußflansches (Pm, Dm, bm, tm) siehe Tabelle auf Seite 142.
Pour les dimensions concernant la zone de montage du moteur (Pm, Dm, bm, tm) lire SVP le tableau à la page 142.
Para las magnitudes correspondientes a la zona del motor (Pm, Dm, bm, tm) consulte la tabla de la página 142.

A41 Dimensioni / Dimensions / Abmessungen / Encombrements / Dimensiones

CH

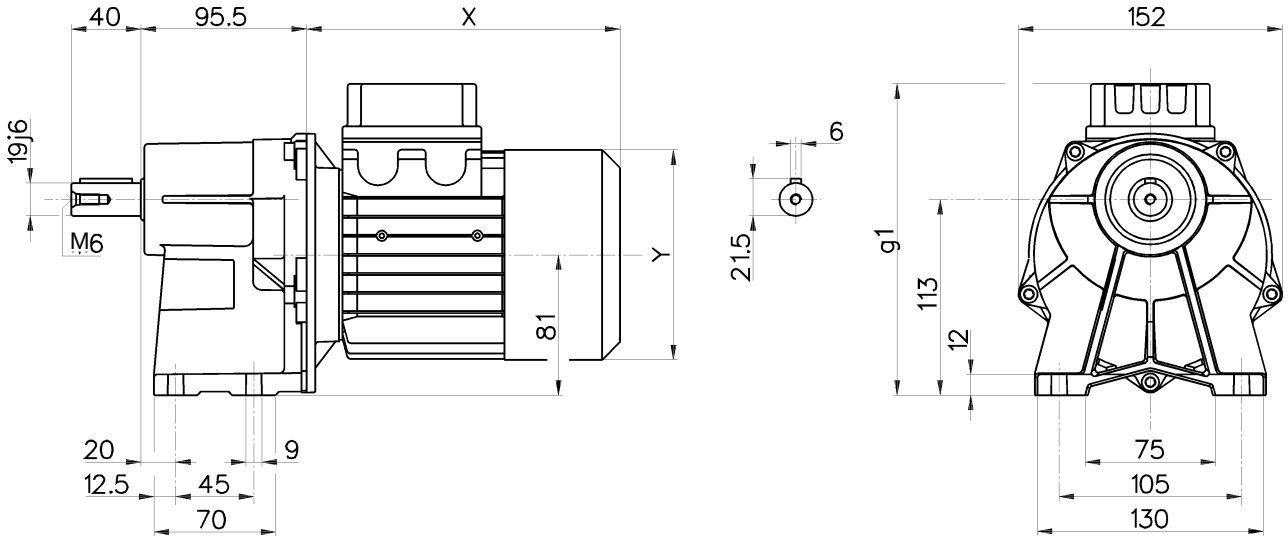

CH...F

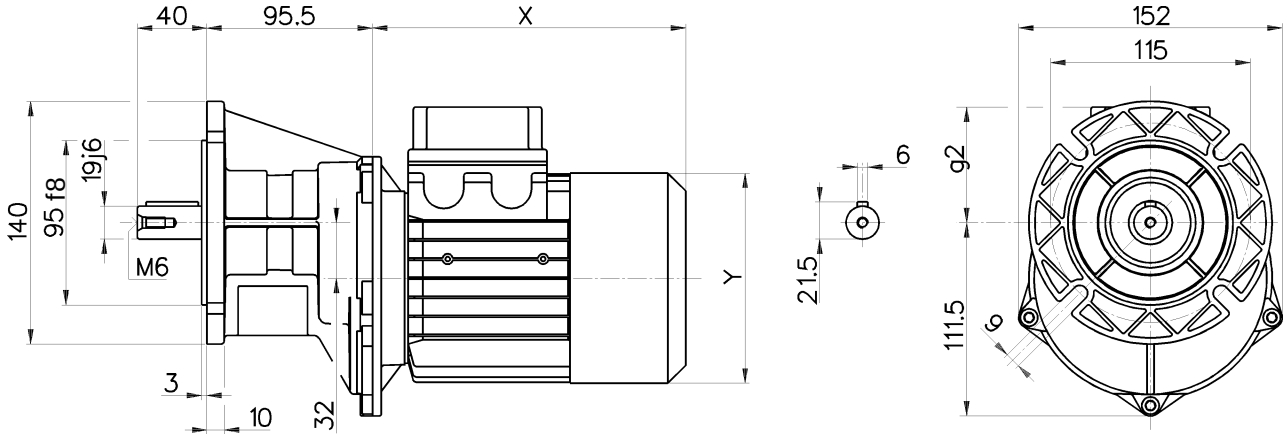

A41	Motore normale / Standard motor / Normaler Motor / Moteur normal / Motor normal					Motore autofrenante / Brake motor / Bremsmotor / Moteur frein / Motor-freno				
	g1	**g2**	**X**	**Y**	~ kg	**g1**	**g2**	**X**	**Y**	~ kg
063	179,7	66,5	178	120,9	6	179,7	66,5	237,5	120,9	7,3
071	191,5	78,5	204	138,9	7,9	191,5	78,5	269	138,9	9,8
080	202,5	89,5	221	157,9	11,9	202,5	89,5	294	157,9	15

(..) Solo su richiesta - Peso comprensivo di motore
(..) Only on request - Weight with motor
(..) Auf Wunsch - Gewicht mit Motor
(..) Seulement sur demande - Poids avec moteur
(..) Sòlo bajo pedido - Peso con motor

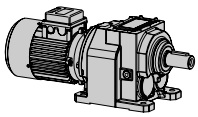

Dimensioni / Dimensions / Abmessungen / Encombrements / Dimensiones

H

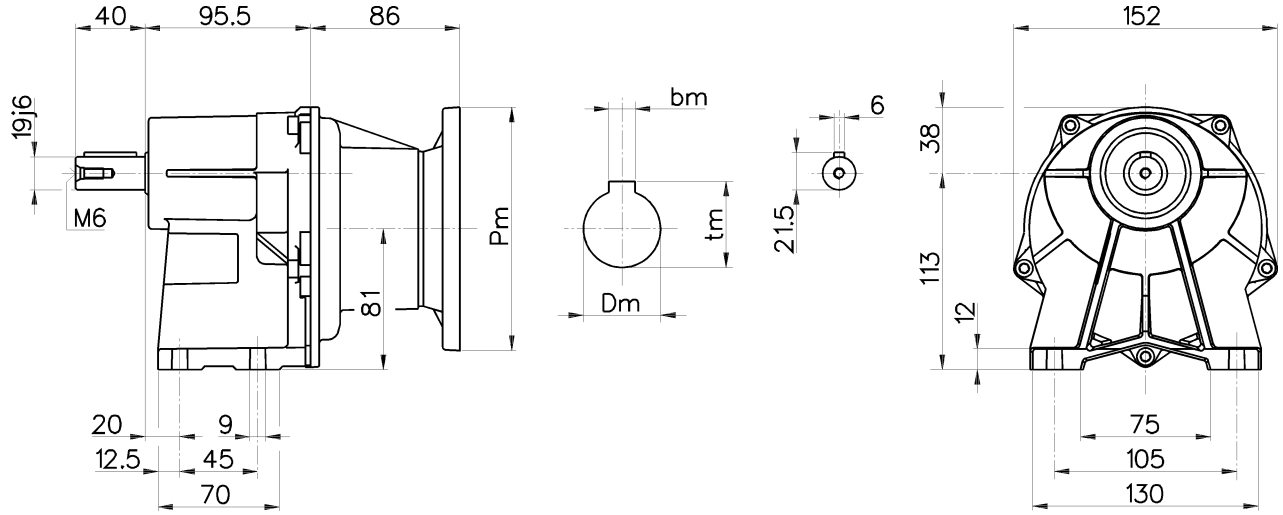

H...F

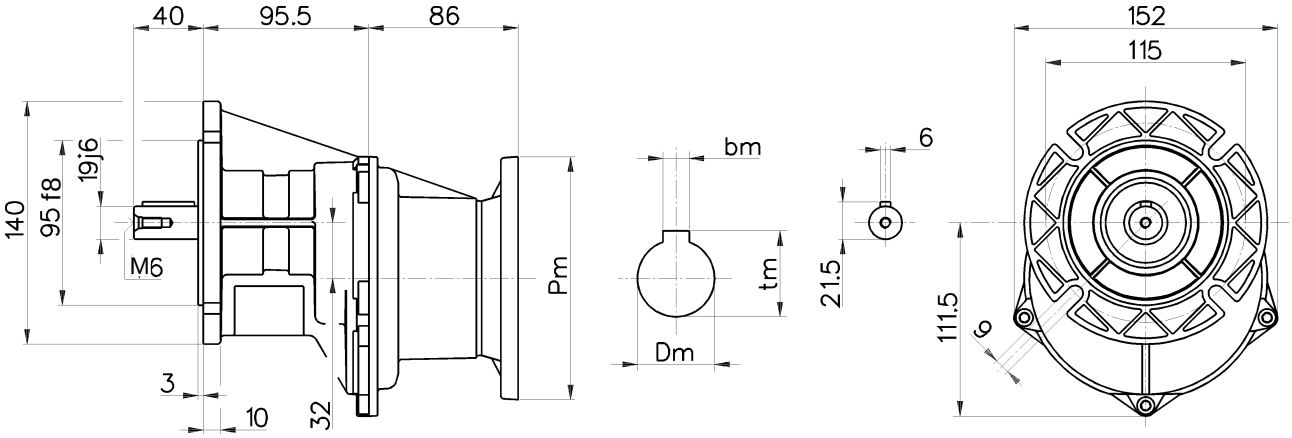

PAM	~ kg
063	3,3
071	3,4
080	3,7

- Peso senza motore
- Weight without motor
- Gewicht ohne Motor
- Poids sans moteur
- Peso sin motor

Per le dimensioni relative alla zona attacco motore (Pm, Dm, bm, tm) fare riferimento alla tabella di pag. 142.
For the dimensions concerning the motor connection area (Pm, Dm, bm, tm) please refer to the table shown at page 142.
Zu den Abmessungen des Motoranschlußflansches (Pm, Dm, bm, tm) siehe Tabelle auf Seite 142.
Pour les dimensions concernant la zone de montage du moteur (Pm, Dm, bm, tm) lire SVP le tableau à la page 142.
Para las magnitudes correspondientes a la zona del motor (Pm, Dm, bm, tm) consulte la tabla de la página 142.

A42 Dimensioni / Dimensions / Abmessungen / Encombrements / Dimensiones

CH

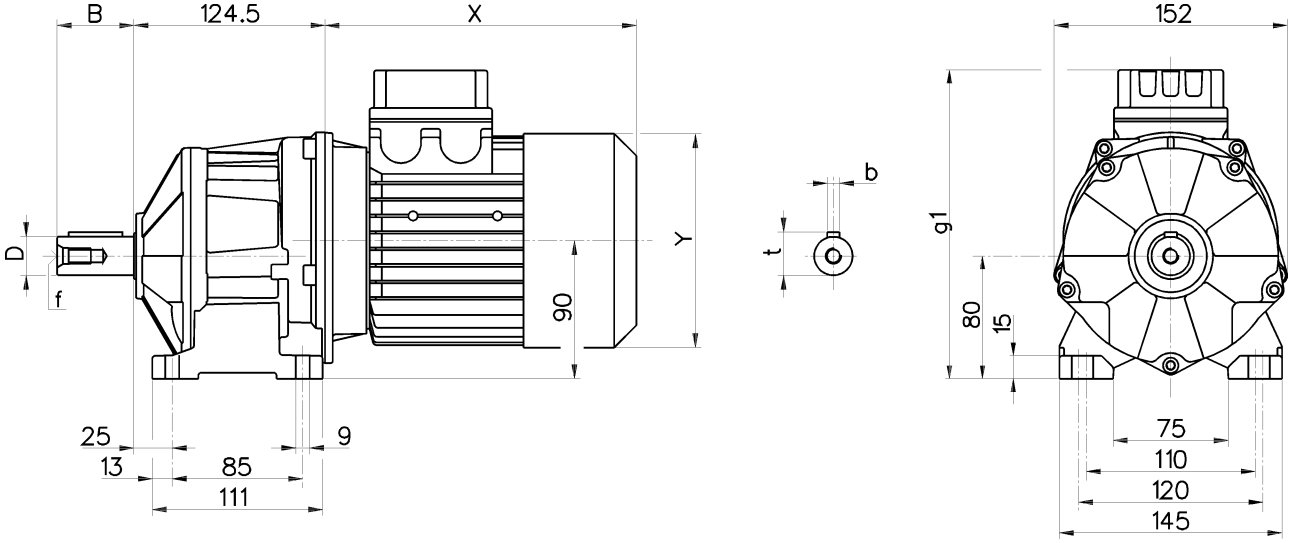

CH...F

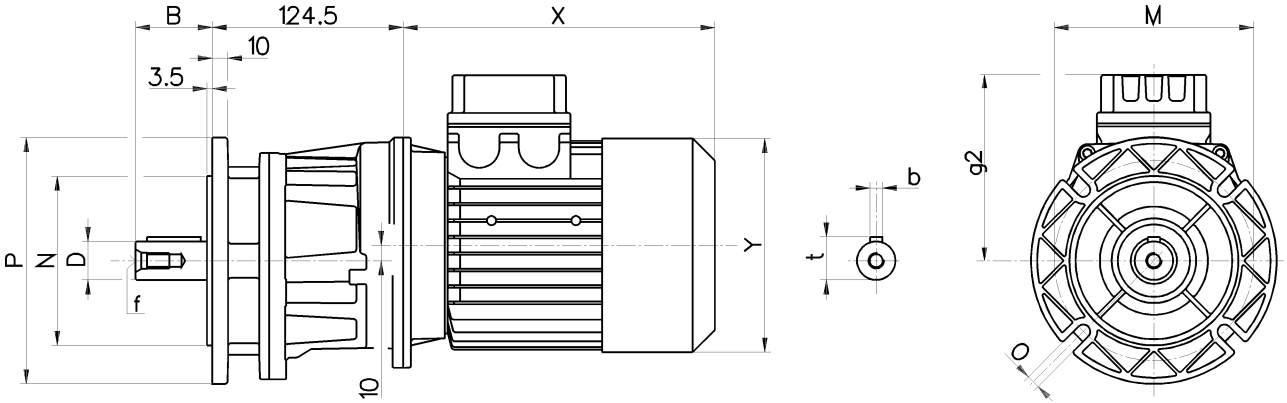

Alberi / Shaft / Wellen / Arbres / Ejes				
D j6	**B**	**b**	**t**	**f**
25	50	8	28	M10
(19)	(40)	(6)	(21,5)	(M6)

Flange / Flanges / Flansche / Flasques / Bridas			
P	**M**	**N f8**	**O**
160	130	110	9
(140)	(115)	(95)	(9)

A42	Motore normale / Standard motor / Normaler Motor / Moteur normal / Motor normal					Motore autofrenante / Brake motor / Bremsmotor / Moteur frein / Motor-freno				
	g1	**g2**	**X**	**Y**	~ kg	**g1**	**g2**	**X**	**Y**	~ kg
063	188,7	108,7	178	120,9	8,4	188,7	108,7	237,5	120,9	9,7
071	200,5	120,5	204	138,9	10,3	200,5	120,5	269	138,9	12,2
080	102,5	131,5	221	157,9	14,3	102,5	131,5	294	157,9	17,4
090s	219,5	139,5	235	172,9	16,2	219,5	139,5	313	172,9	21,1
090l	219,5	139,5	255,5	172,9	18,7	219,5	139,5	333,5	172,9	23,6

(..) Solo su richiesta - Peso comprensivo di motore
(..) Only on request - Weight with motor
(..) Auf Wunsch - Gewicht mit Motor
(..) Seulement sur demande - Poids avec moteur
(..) Sòlo bajo pedido - Peso con motor

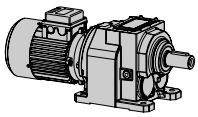

Dimensioni / Dimensions / Abmessungen / Encombrements / Dimensiones

H

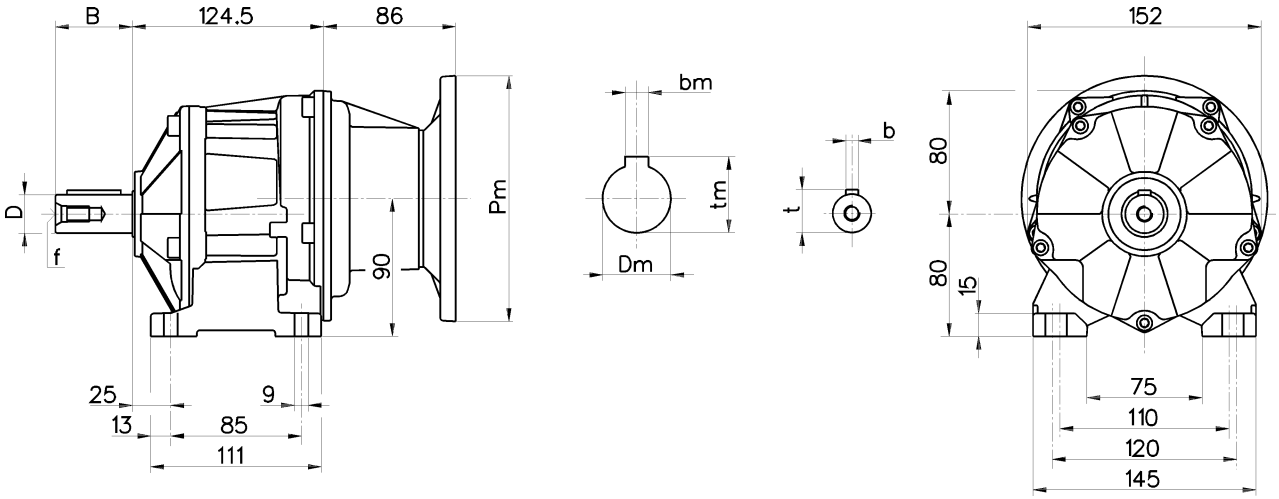

H...F

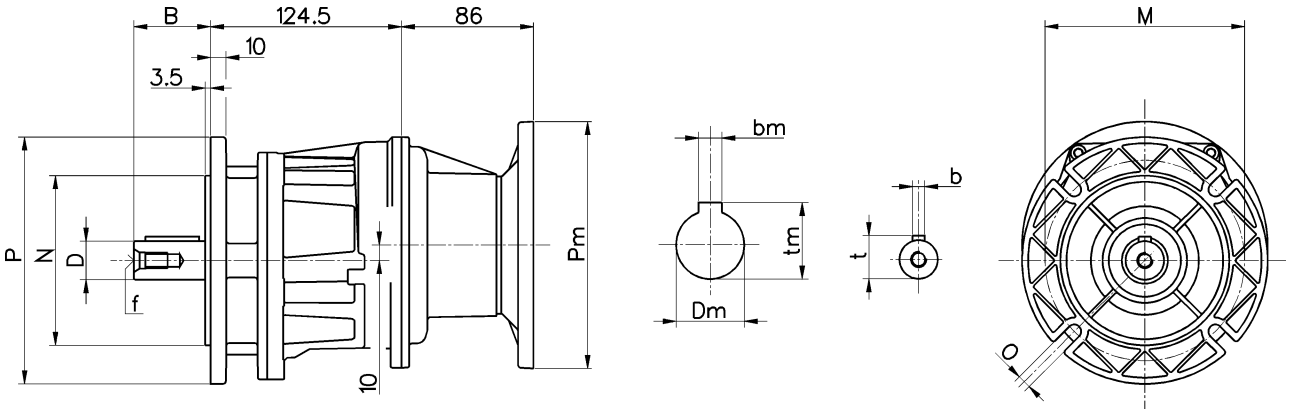

Alberi / Shaft / Wellen / Arbres / Ejes				
D j6	**B**	**b**	**t**	**f**
25	50	8	28	M10
(19)	(40)	(6)	(21,5)	(M6)

Flange / Flanges / Flansche / Flasques / Bridas			
P	**M**	**N f8**	**O**
160	130	110	9
(140)	(115)	(95)	(9)

PAM	~ kg
063	5,8
071	5,9
080 - 090	6,1

- Peso senza motore (..) Solo su richiesta
- Weight without motor (..) Only on request
- Gewicht ohne Motor (..) Auf Wunsch
- Poids sans moteur (..) Seulement sur demande
- Peso sin motor (..) Sòlo bajo pedido

Per le dimensioni relative alla zona attacco motore (Pm, Dm, bm, tm) fare riferimento alla tabella di pag. 142.
For the dimensions concerning the motor connection area (Pm, Dm, bm, tm) please refer to the table shown at page 142.
Zu den Abmessungen des Motoranschlußflansches (Pm, Dm, bm, tm) siehe Tabelle auf Seite 142.
Pour les dimensions concernant la zone de montage du moteur (Pm, Dm, bm, tm) lire SVP le tableau à la page 142.
Para las magnitudes correspondientes a la zona del motor (Pm, Dm, bm, tm) consulte la tabla de la página 142.

A43 Dimensioni / Dimensions / Abmessungen / Encombrements / Dimensiones

CH

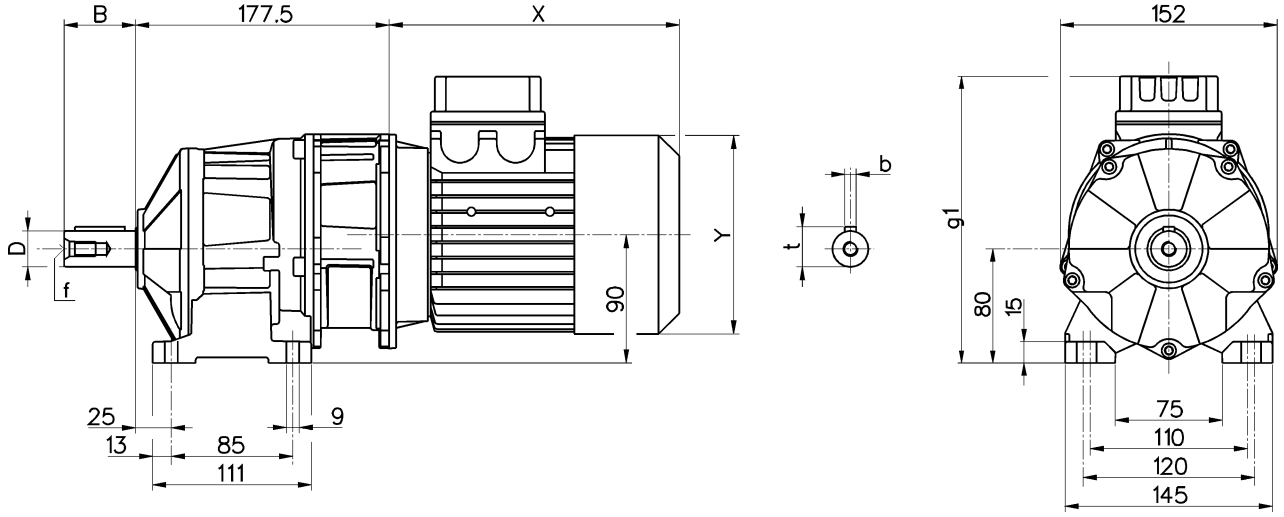

CH...F

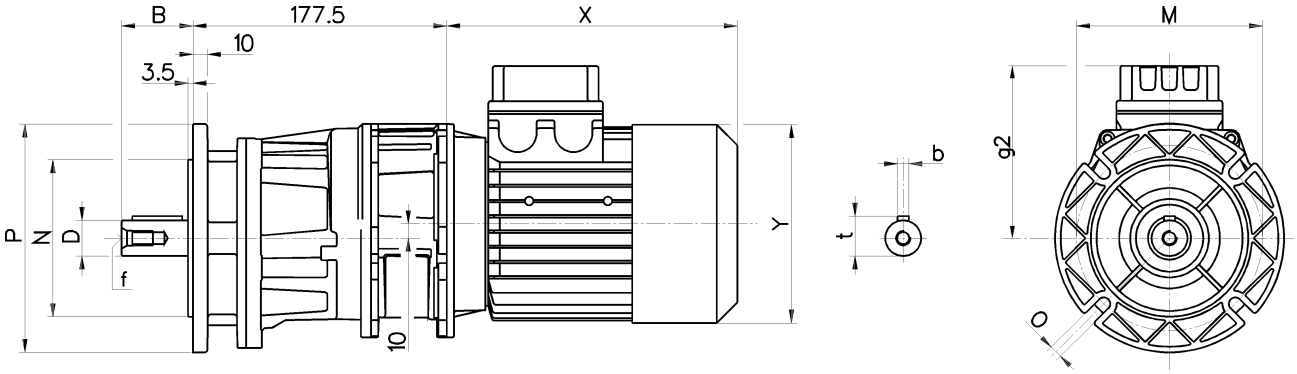

Alberi / Shaft / Wellen / Arbres / Ejes				
D j6	**B**	**b**	**t**	**f**
25	50	8	28	M10
(19)	(40)	(6)	(21,5)	(M6)

Flange / Flanges / Flansche / Flasques / Bridas			
P	**M**	**N f8**	**O**
160	130	110	9
(140)	(115)	(95)	(9)

A43	Motore normale / Standard motor / Normaler Motor / Moteur normal / Motor normal					Motore autofrenante / Brake motor / Bremsmotor / Moteur frein / Motor-freno				
	g1	**g2**	**X**	**Y**	~ kg	**g1**	**g2**	**X**	**Y**	~ kg
063	188,7	108,7	178	120,9	9,4	188,7	108,7	237,5	120,9	10,7
071	200,5	120,5	204	138,9	11,3	200,5	120,5	269	138,9	13,2
080	102,5	131,5	221	157,9	15,3	102,5	131,5	294	157,9	18,4
090s	219,5	139,5	235	172,9	17,2	219,5	139,5	313	172,9	22,1
090l	219,5	139,5	255,5	172,9	19,7	219,5	139,5	333,5	172,9	24,6

(..) Solo su richiesta - Peso comprensivo di motore
(..) Only on request - Weight with motor
(..) Auf Wunsch - Gewicht mit Motor
(..) Seulement sur demande - Poids avec moteur
(..) Sòlo bajo pedido - Peso con motor

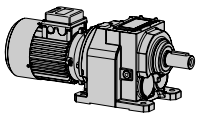

Dimensioni / Dimensions / Abmessungen / Encombrements / Dimensiones

H

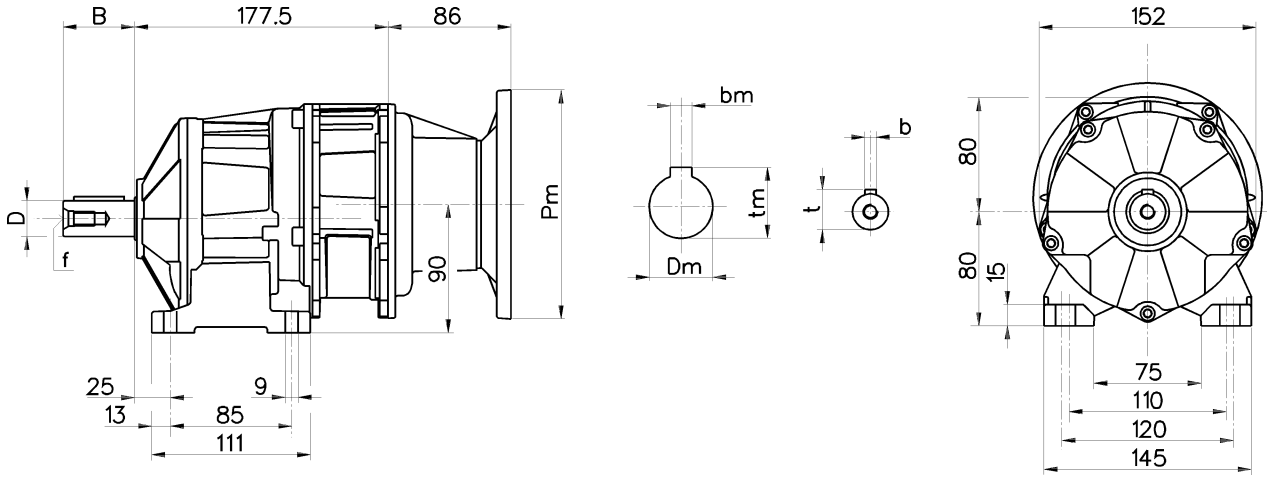

H...F

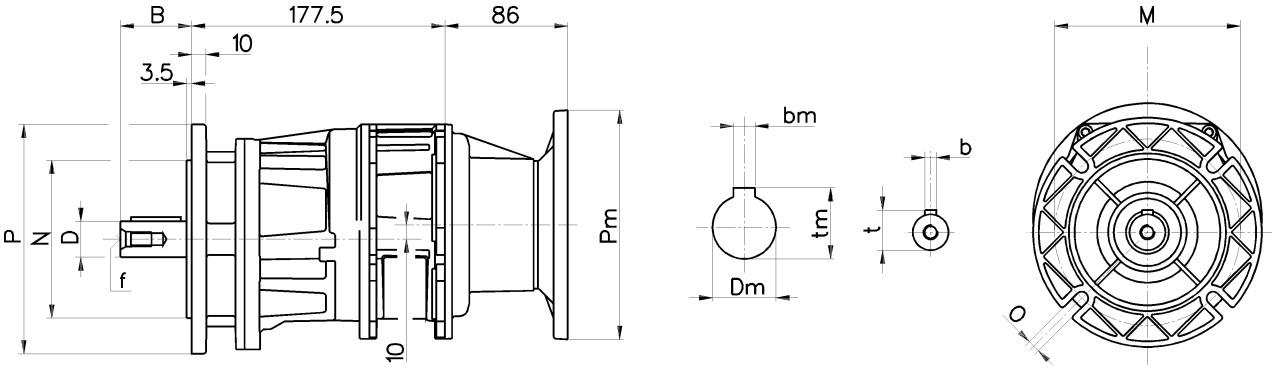

Alberi / Shaft / Wellen / Arbres / Ejes				
D j6	**B**	**b**	**t**	**f**
25	50	8	28	M10
(19)	(40)	(6)	(21,5)	(M6)

Flange / Flanges / Flansche / Flasques / Bridas			
P	**M**	**N f8**	**O**
160	130	110	9
(140)	(115)	(95)	(9)

PAM	~ kg
063	6,8
071	6,9
080 - 090	7,1

- Peso senza motore (..) Solo su richiesta
- Weight without motor (..) Only on request
- Gewicht ohne Motor (..) Auf Wunsch
- Poids sans moteur (..) Seulement sur demande
- Peso sin motor (..) Sòlo bajo pedido

Per le dimensioni relative alla zona attacco motore (Pm, Dm, bm, tm) fare riferimento alla tabella di pag. 142.
For the dimensions concerning the motor connection area (Pm, Dm, bm, tm) please refer to the table shown at page 142.
Zu den Abmessungen des Motoranschlußflansches (Pm, Dm, bm, tm) siehe Tabelle auf Seite 142.
Pour les dimensions concernant la zone de montage du moteur (Pm, Dm, bm, tm) lire SVP le tableau à la page 142.
Para las magnitudes correspondientes a la zona del motor (Pm, Dm, bm, tm) consulte la tabla de la página 142.

A51 Dimensioni / Dimensions / Abmessungen / Encombrements / Dimensiones

CH

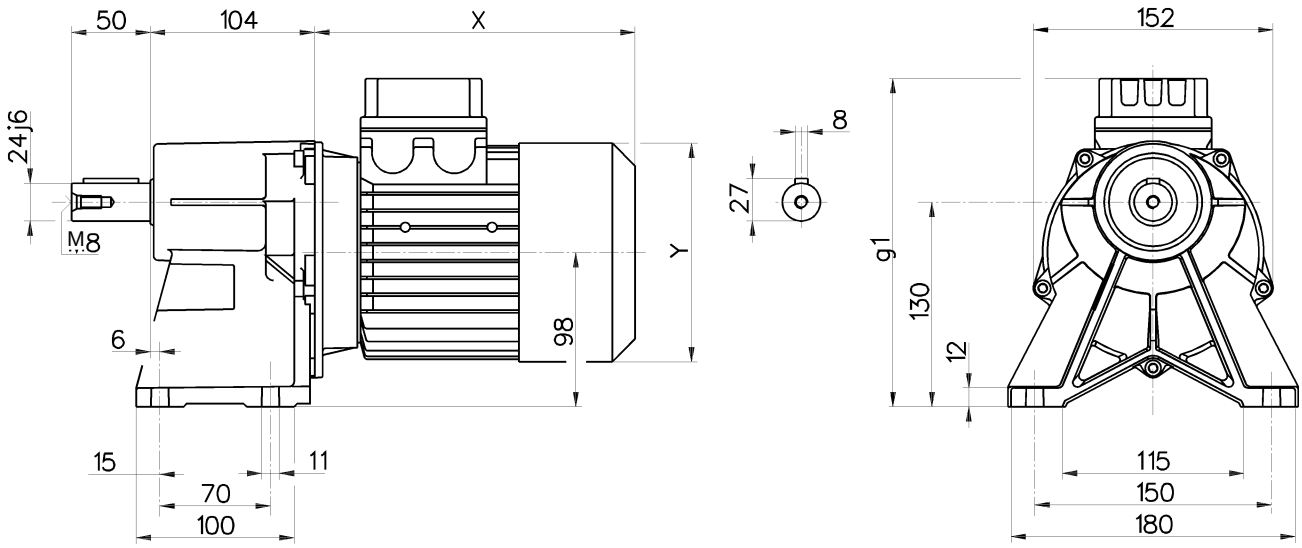

CH...F

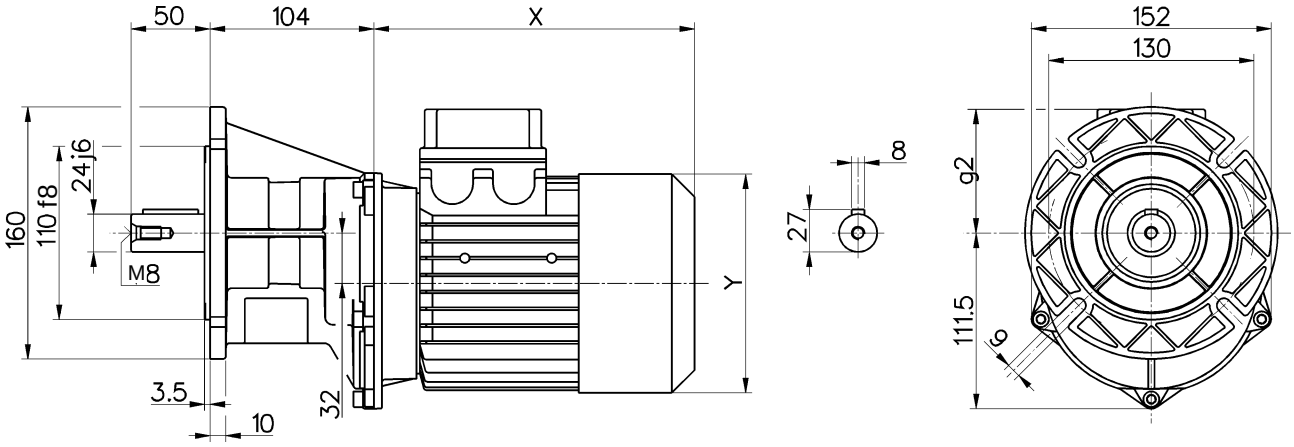

A51	Motore normale / Standard motor / Normaler Motor / Moteur normal / Motor normal					Motore autofrenante / Brake motor / Bremsmotor / Moteur frein / Motor-freno				
	g1	**g2**	**X**	**Y**	~ kg	**g1**	**g2**	**X**	**Y**	~ kg
063	196,7	66,7	178	120,9	6,4	196,7	66,7	237,5	120,9	7,7
071	208,5	78,5	204	138,9	8,3	208,5	78,5	269	138,9	10,2
080	219,5	89,5	221	157,9	12,3	219,5	89,5	294	157,9	15,4
090s	227,5	97,5	235	172,9	14,2	227,5	97,5	313	172,9	19,1
090l	227,5	97,5	255,5	172,9	16,7	227,5	97,5	333,5	172,9	21,6

(..) Solo su richiesta - Peso comprensivo di motore
(..) Only on request - Weight with motor
(..) Auf Wunsch - Gewicht mit Motor
(..) Seulement sur demande - Poids avec moteur
(..) Sòlo bajo pedido - Peso con motor

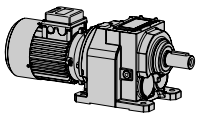

Dimensioni / Dimensions / Abmessungen / Encombrements / Dimensiones

A51

H

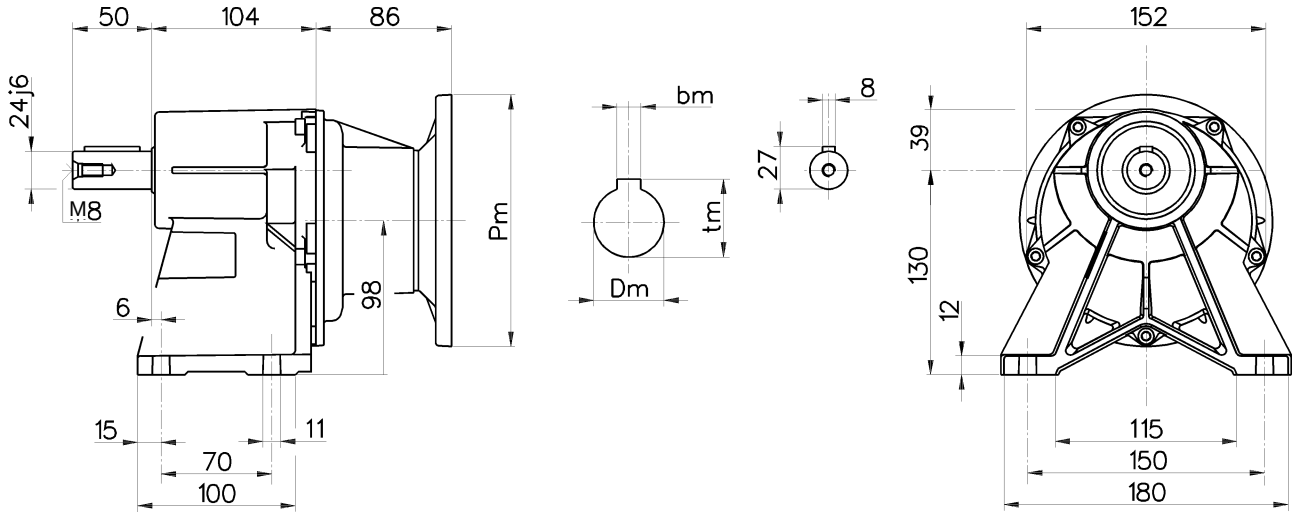

H...F

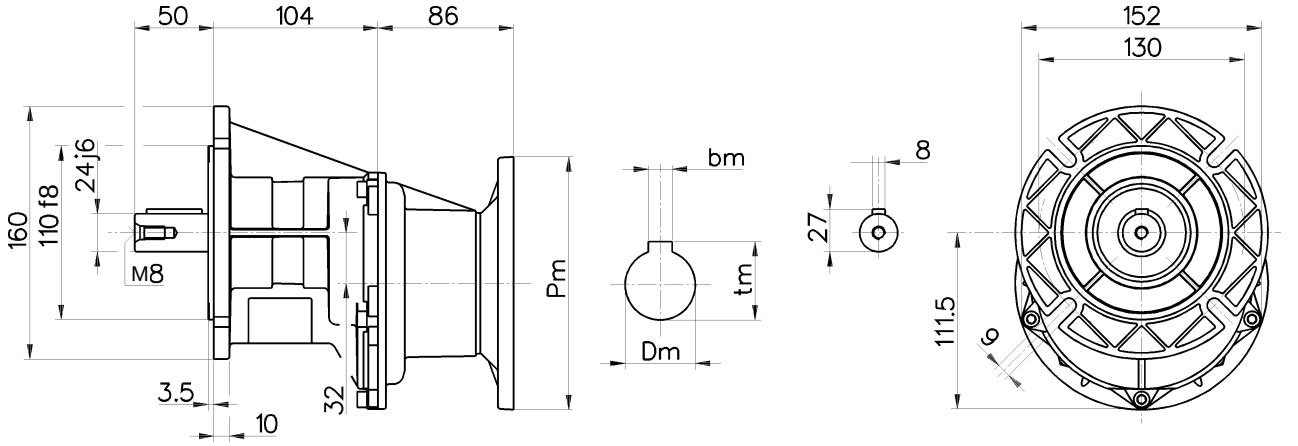

PAM	~ kg
063	4,4
071	4,5
080 - 090	4,7

- Peso senza motore
- Weight without motor
- Gewicht ohne Motor
- Poids sans moteur
- Peso sin motor

Per le dimensioni relative alla zona attacco motore (Pm, Dm, bm, tm) fare riferimento alla tabella di pag. 142.
For the dimensions concerning the motor connection area (Pm, Dm, bm, tm) please refer to the table shown at page 142.
Zu den Abmessungen des Motoranschlußflansches (Pm, Dm, bm, tm) siehe Tabelle auf Seite 142.
Pour les dimensions concernant la zone de montage du moteur (Pm, Dm, bm, tm) lire SVP le tableau à la page 142.
Para las magnitudes correspondientes a la zona del motor (Pm, Dm, bm, tm) consulte la tabla de la página 142.

A52 Dimensioni / Dimensions / Abmessungen / Encombrements / Dimensiones

CH

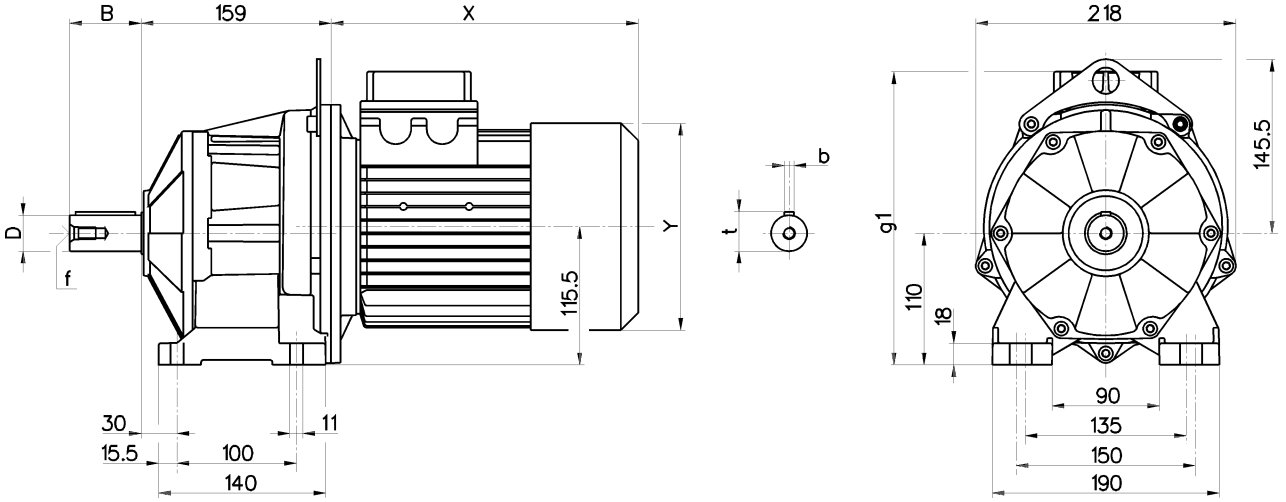

CH...F

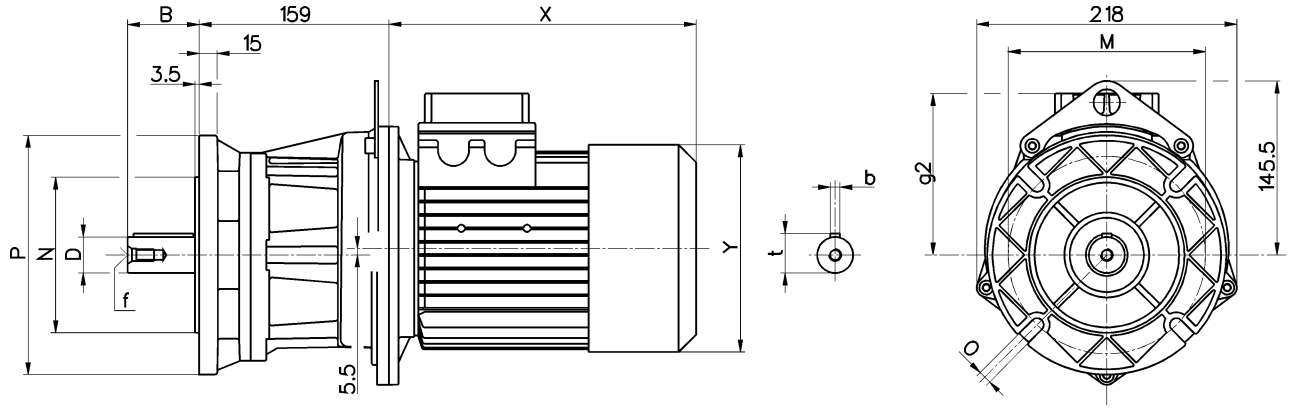

Alberi / Shaft / Wellen / Arbres / Ejes				
D j6	**B**	**b**	**t**	**f**
30	60	8	33	M10
(35)	(70)	(10)	(38)	(M12)
(24)	(50)	(8)	(27)	(M8)

Flange / Flanges / Flansche / Flasques / Bridas			
P	**M**	**N f8**	**O**
200	165	130	11
(160)	(130)	(110)	(11)
-	-	-	-

A52	Motore normale / Standard motor / Normaler Motor / Moteur normal / Motor normal					Motore autofrenante / Brake motor / Bremsmotor / Moteur frein / Motor-freno				
	g1	**g2**	**X**	**Y**	~ kg	**g1**	**g2**	**X**	**Y**	~ kg
080	237	127	221	157,9	18,3	237	127	294	157,9	21,4
090s	245	135	235	172,9	20,2	245	135	313	172,9	25,1
090l	245	135	255,5	172,9	22,7	245	135	333,5	172,9	27,6
100	254	144	289,5	190,9	27,3	254	144	371	190,9	32,2
112	265	155	302,5	210,4	37,6	265	155	398	210,4	45,9

(..) Solo su richiesta - Peso comprensivo di motore
(..) Only on request - Weight with motor
(..) Auf Wunsch - Gewicht mit Motor
(..) Seulement sur demande - Poids avec moteur
(..) Sòlo bajo pedido - Peso con motor

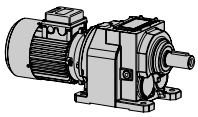

Dimensioni / Dimensions / Abmessungen / Encombrements / Dimensiones

H

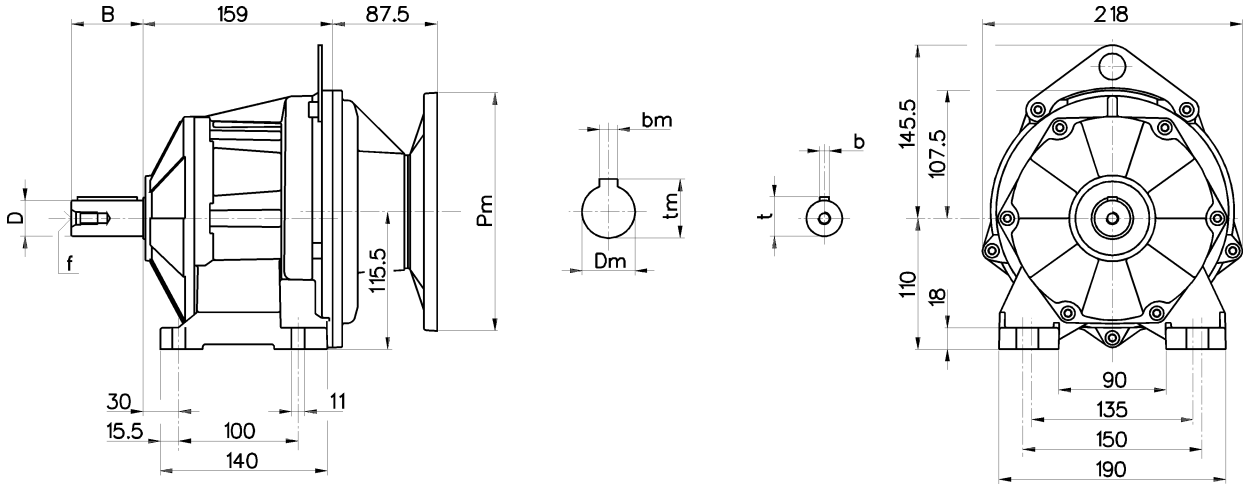

H...F

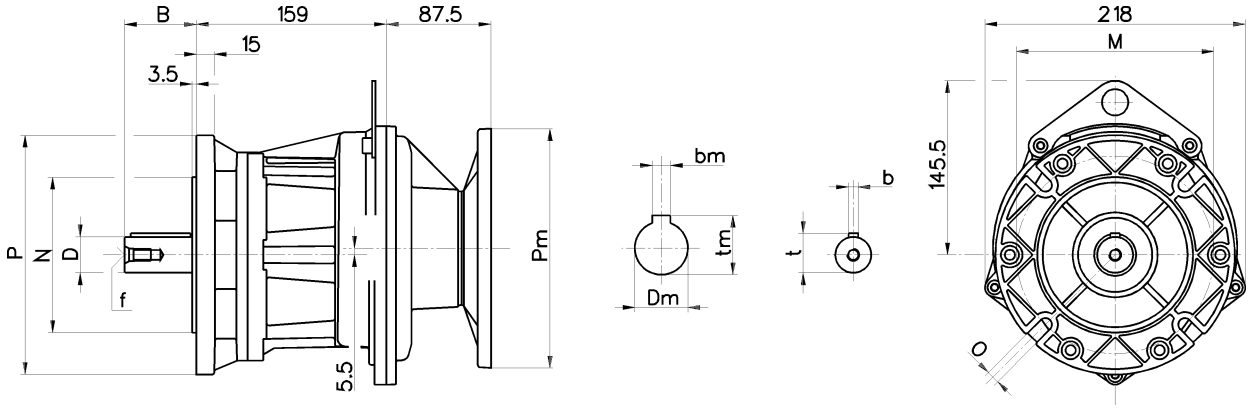

Alberi / Shaft / Wellen / Arbres / Ejes				
D j6	**B**	**b**	**t**	**f**
30	60	8	33	M10
(35)	(70)	(10)	(38)	(M12)
(24)	(50)	(8)	(27)	(M8)

Flange / Flanges / Flansche / Flasques / Bridas			
P	**M**	**N f8**	**O**
200	165	130	11
(160)	(130)	(110)	(11)
-	-	-	-

PAM	~ kg
080 - 090	10,6
100 - 112	18,2

- Peso senza motore (..) Solo su richiesta
- Weight without motor (..) Only on request
- Gewicht ohne Motor (..) Auf Wunsch
- Poids sans moteur (..) Seulement sur demande
- Peso sin motor (..) Sòlo bajo pedido

Per le dimensioni relative alla zona attacco motore (Pm, Dm, bm, tm) fare riferimento alla tabella di pag. 142.
For the dimensions concerning the motor connection area (Pm, Dm, bm, tm) please refer to the table shown at page 142.
Zu den Abmessungen des Motoranschlußflansches (Pm, Dm, bm, tm) siehe Tabelle auf Seite 142.
Pour les dimensions concernant la zone de montage du moteur (Pm, Dm, bm, tm) lire SVP le tableau à la page 142.
Para las magnitudes correspondientes a la zona del motor (Pm, Dm, bm, tm) consulte la tabla de la página 142.

A53 Dimensioni / Dimensions / Abmessungen / Encombrements / Dimensiones

CH

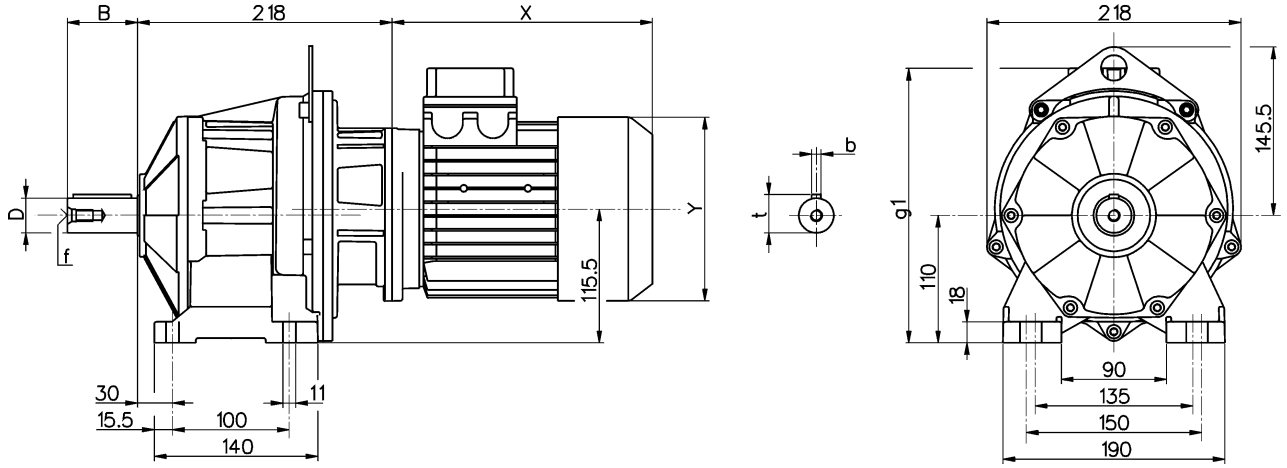

CH...F

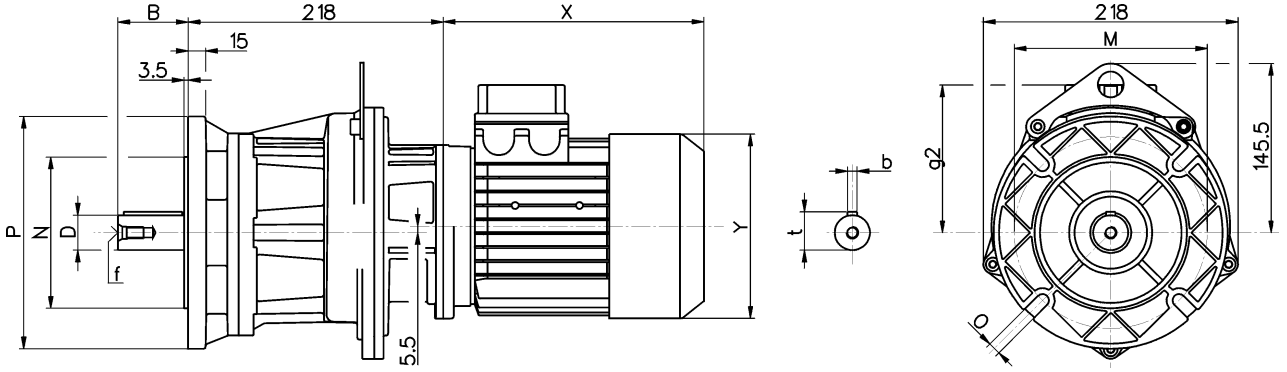

Alberi / Shaft / Wellen / Arbres / Ejes				
D j6	**B**	**b**	**t**	**f**
30	60	8	33	M10
(35)	(70)	(10)	(38)	(M12)
(24)	(50)	(8)	(27)	(M8)

Flange / Flanges / Flansche / Flasques / Bridas			
P	**M**	**N f8**	**O**
200	165	130	11
(160)	(130)	(110)	(11)
-	-	-	-

A53	Motore normale / Standard motor / Normaler Motor / Moteur normal / Motor normal					Motore autofrenante / Brake motor / Bremsmotor / Moteur frein / Motor-freno				
	g1	**g2**	**X**	**Y**	~ kg	**g1**	**g2**	**X**	**Y**	~ kg
063	214,2	104,2	178	120,9	13,7	214,2	104,2	237,5	120,9	15
071	226	116	204	138,9	15,6	226	116	269	138,9	17,5
080	237	127	221	157,9	19,6	237	127	294	157,9	22,7
090s	245	135	235	172,9	21,5	245	135	313	172,9	26,4
090l	245	135	255,5	172,9	24	245	135	333,5	172,9	28,9

(..) Solo su richiesta - Peso comprensivo di motore
(..) Only on request - Weight with motor
(..) Auf Wunsch - Gewicht mit Motor
(..) Seulement sur demande - Poids avec moteur
(..) Sòlo bajo pedido - Peso con motor

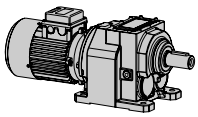

Dimensioni / Dimensions / Abmessungen / Encombrements / Dimensiones

H

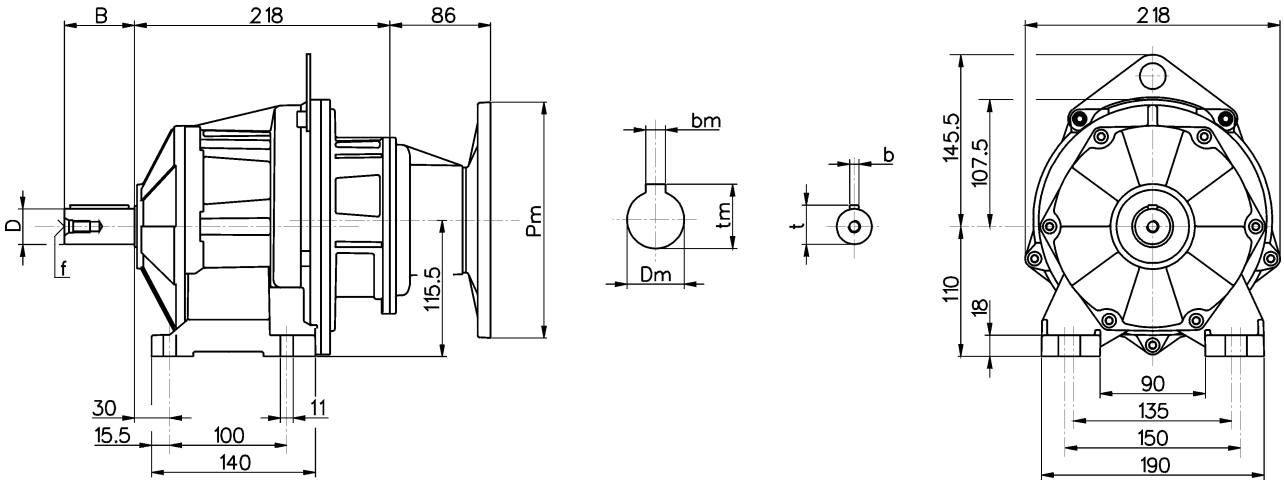

H...F

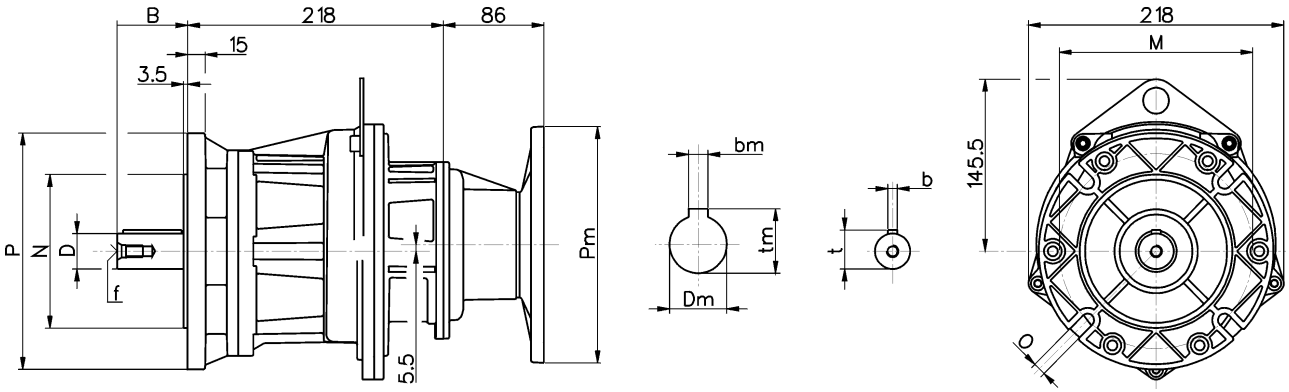

Alberi / Shaft / Wellen / Arbres / Ejes				
D j6	**B**	**b**	**t**	**f**
30	60	8	33	M10
(35)	(70)	(10)	(38)	(M12)
(24)	(50)	(8)	(27)	(M8)

Flange / Flanges / Flansche / Flasques / Bridas			
P	**M**	**N f8**	**O**
200	165	130	11
(160)	(130)	(110)	(11)
-	-	-	-

PAM	~ kg
063	11,6
071	11,7
080 - 090	11,9

- Peso senza motore (..) Solo su richiesta
- Weight without motor (..) Only on request
- Gewicht ohne Motor (..) Auf Wunsch
- Poids sans moteur (..) Seulement sur demande
- Peso sin motor (..) Sòlo bajo pedido

Per le dimensioni relative alla zona attacco motore (Pm, Dm, bm, tm) fare riferimento alla tabella di pag. 142.
For the dimensions concerning the motor connection area (Pm, Dm, bm, tm) please refer to the table shown at page 142.
Zu den Abmessungen des Motoranschlußflansches (Pm, Dm, bm, tm) siehe Tabelle auf Seite 142.
Pour les dimensions concernant la zone de montage du moteur (Pm, Dm, bm, tm) lire SVP le tableau à la page 142.
Para las magnitudes correspondientes a la zona del motor (Pm, Dm, bm, tm) consulte la tabla de la página 142.

A61 Dimensioni / Dimensions / Abmessungen / Encombrements / Dimensiones

CH

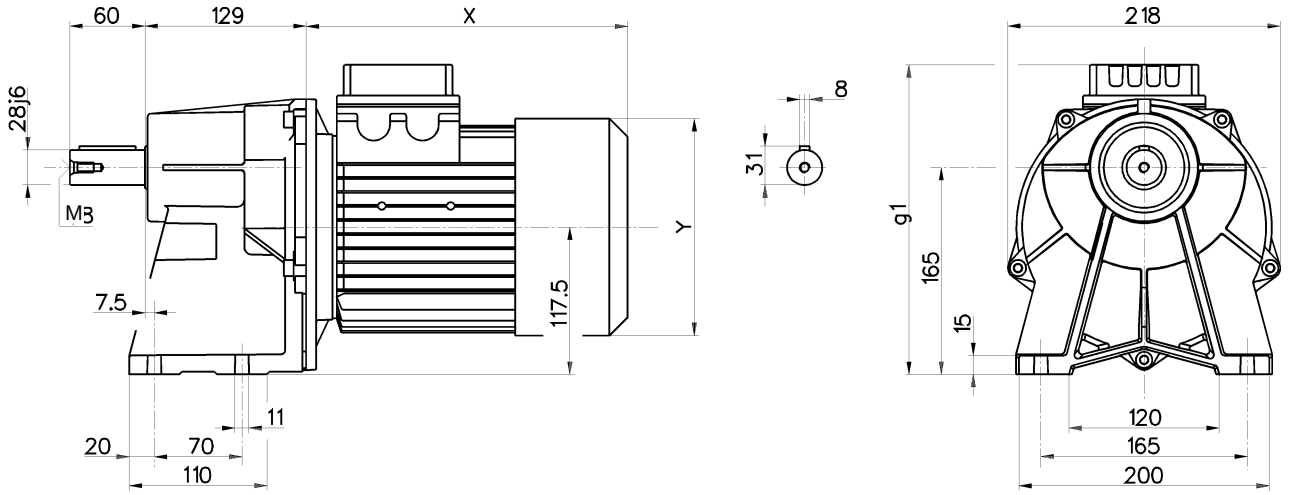

CH...F

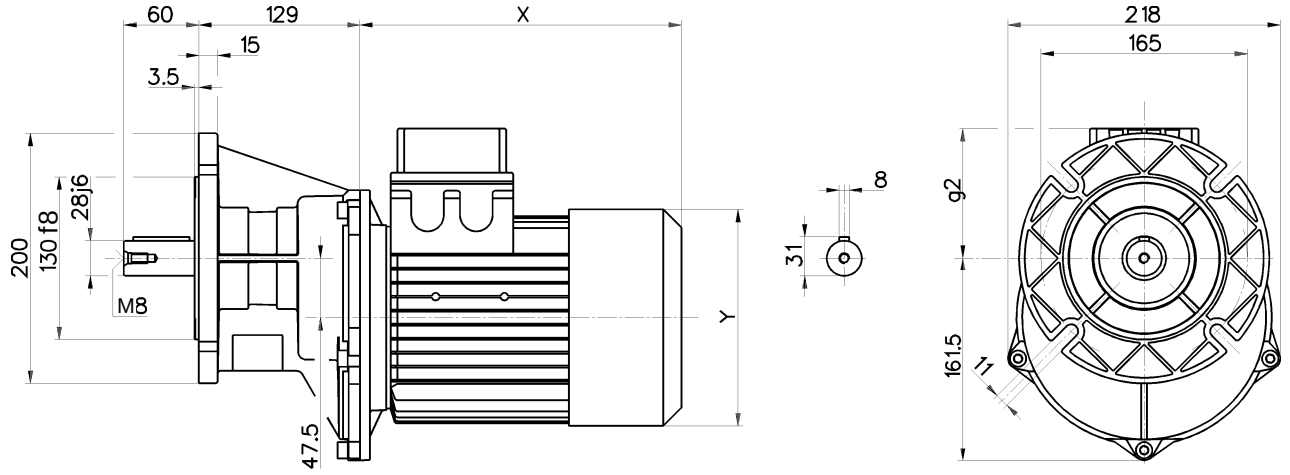

A61	Motore normale / Standard motor / Normaler Motor / Moteur normal / Motor normal					Motore autofrenante / Brake motor / Bremsmotor / Moteur frein / Motor-freno				
	g1	g2	X	Y	~ kg	g1	g2	X	Y	~ kg
080	239	169	221	157,9	14,9	239	169	294	157,9	18
090s	247	177	235	172,9	16,8	247	177	313	172,9	21,7
090l	247	177	255,5	172,9	19,3	247	177	333,5	172,9	24,2
100	256	186	289,5	190,9	23,9	256	186	371	190,9	28,8
112	267	197	302,5	210,4	34,2	267	197	398	210,4	42,5

(..) Solo su richiesta - Peso comprensivo di motore
(..) Only on request - Weight with motor
(..) Auf Wunsch - Gewicht mit Motor
(..) Seulement sur demande - Poids avec moteur
(..) Sòlo bajo pedido - Peso con motor

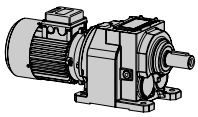

Dimensioni / Dimensions / Abmessungen / Encombrements / Dimensiones

A61

H

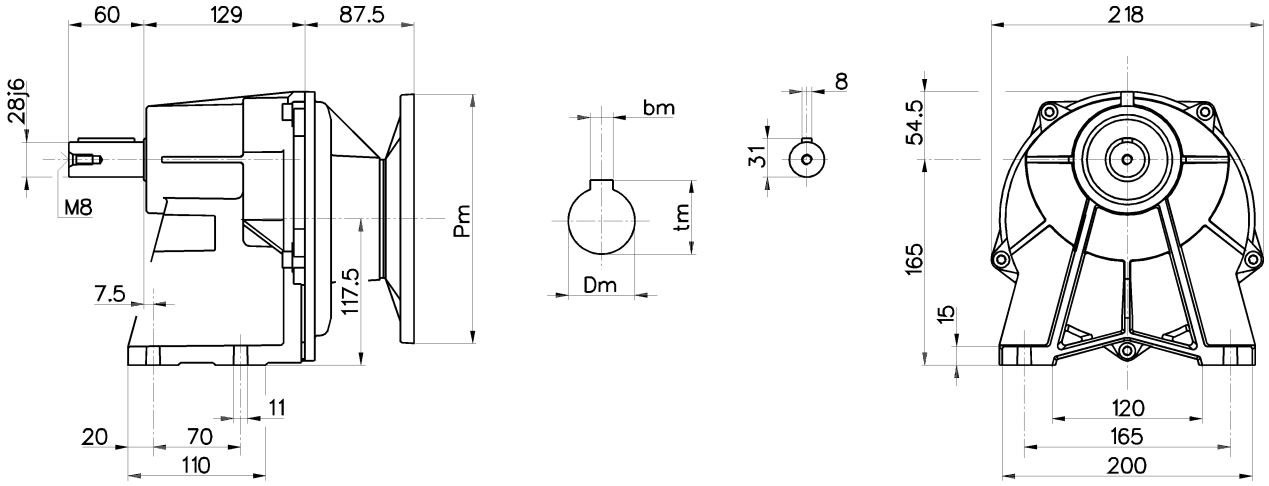

H...F

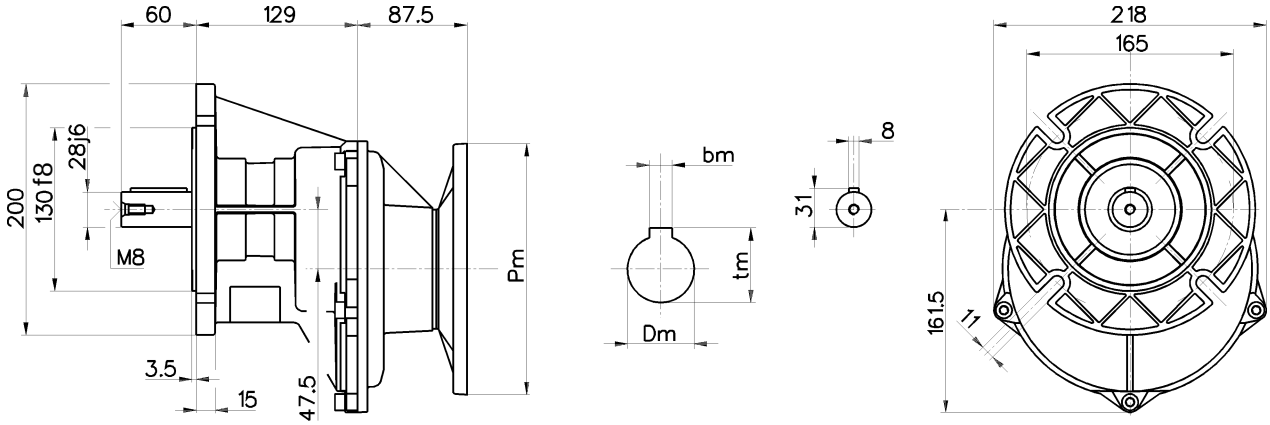

PAM	~ kg
080 - 090	7,2
100 - 112	7,6

- Peso senza motore
- Weight without motor
- Gewicht ohne Motor
- Poids sans moteur
- Peso sin motor

Per le dimensioni relative alla zona attacco motore (Pm, Dm, bm, tm) fare riferimento alla tabella di pag. 142.
For the dimensions concerning the motor connection area (Pm, Dm, bm, tm) please refer to the table shown at page 142.
Zu den Abmessungen des Motoranschlußflansches (Pm, Dm, bm, tm) siehe Tabelle auf Seite 142.
Pour les dimensions concernant la zone de montage du moteur (Pm, Dm, bm, tm) lire SVP le tableau à la page 142.
Para las magnitudes correspondientes a la zona del motor (Pm, Dm, bm, tm) consulte la tabla de la página 142.

A62 Dimensioni / Dimensions / Abmessungen / Encombrements / Dimensiones

CH

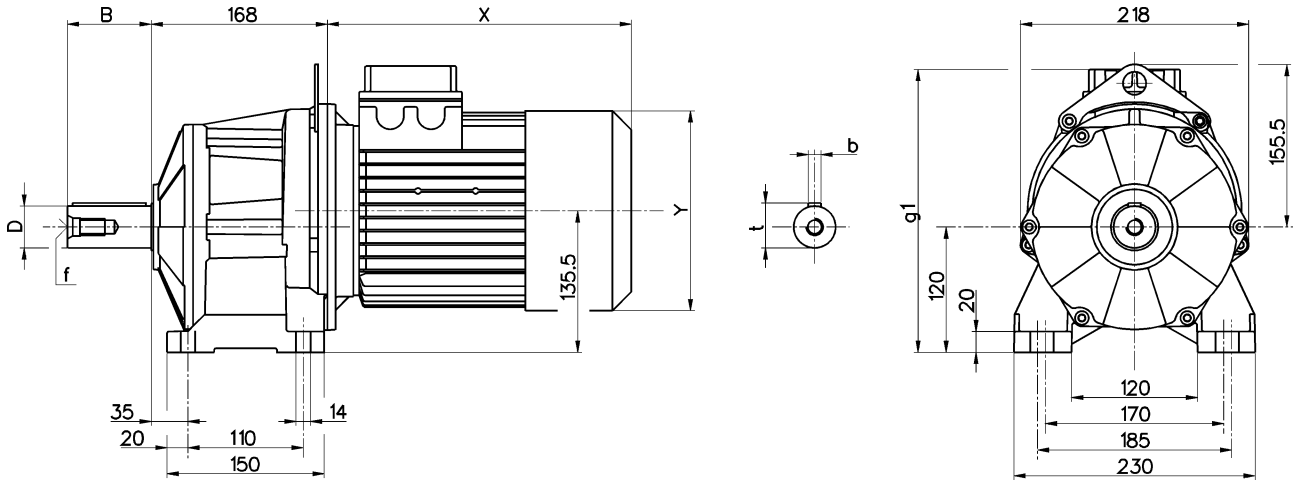

CH...F

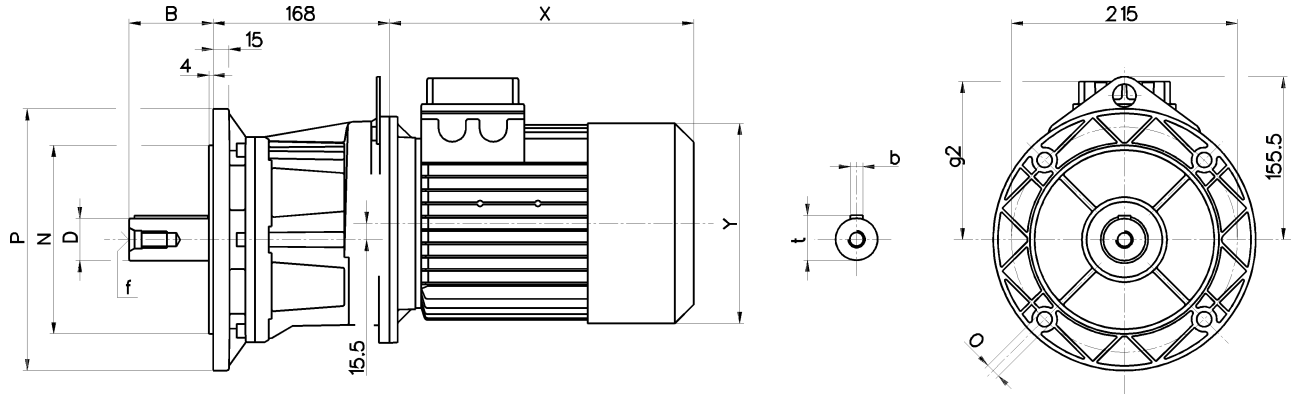

Alberi / Shaft / Wellen / Arbres / Ejes				
D j6	**B**	**b**	**t**	**f**
40	80	12	43	M16
(28)	(60)	(8)	(31)	(M10)

Flange / Flanges / Flansche / Flasques / Bridas			
P	**M**	**N f8**	**O**
250	215	180	14
(200)	(165)	(130)	(14)

A62	Motore normale / Standard motor / Normaler Motor / Moteur normal / Motor normal					Motore autofrenante / Brake motor / Bremsmotor / Moteur frein / Motor-freno				
	g1	**g2**	**X**	**Y**	~ kg	**g1**	**g2**	**X**	**Y**	~ kg
080	257	137	221	157,9	20,9	257	137	294	157,9	24
090s	265	145	235	172,9	22,8	265	145	313	172,9	27,7
090l	265	145	255,5	172,9	25,3	265	145	333,5	172,9	30,2
100	274	154	289,5	190,9	29,9	274	154	371	190,9	34,8
112	285	165	302,5	210,4	40,2	285	165	398	210,4	48,5

(..) Solo su richiesta - Peso comprensivo di motore
(..) Only on request - Weight with motor
(..) Auf Wunsch - Gewicht mit Motor
(..) Seulement sur demande - Poids avec moteur
(..) Sòlo bajo pedido - Peso con motor

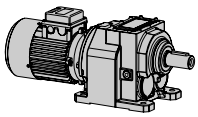

Dimensioni / Dimensions / Abmessungen / Encombrements / Dimensiones

A62

H

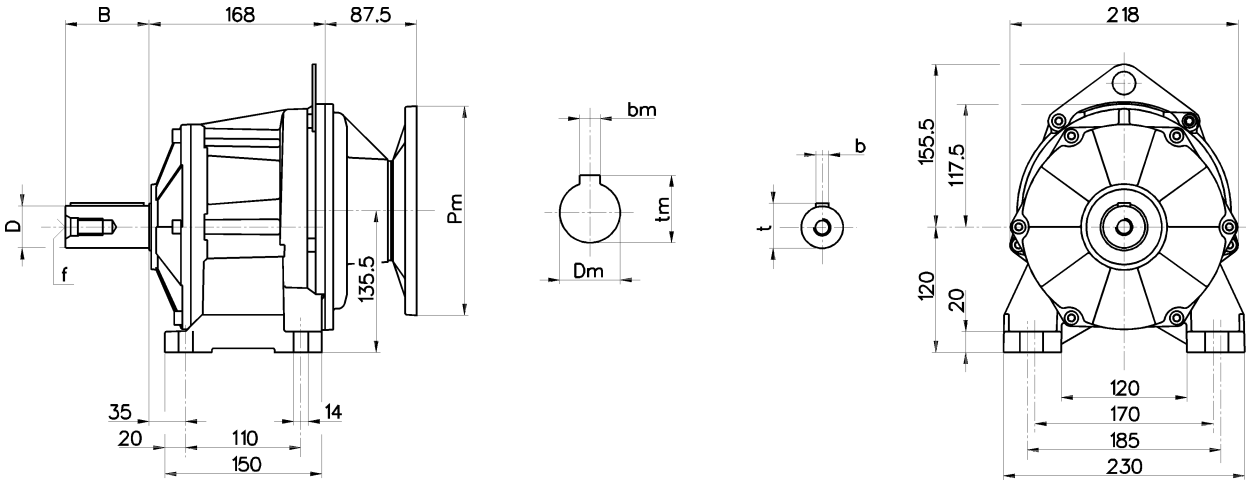

H...F

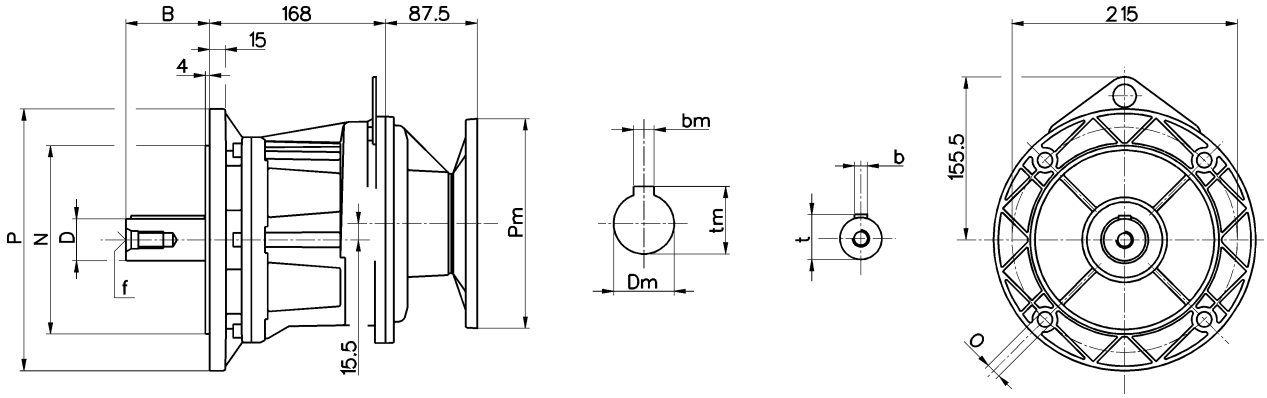

Alberi / Shaft / Wellen / Arbres / Ejes				
D j6	**B**	**b**	**t**	**f**
40	80	12	43	M16
(28)	(60)	(8)	(31)	(M10)

Flange / Flanges / Flansche / Flasques / Bridas			
P	**M**	**N f8**	**O**
250	215	180	14
(200)	(165)	(130)	(14)

PAM	~ kg
080 - 090	13
100 - 112	16,5

- Peso senza motore (..) Solo su richiesta
- Weight without motor (..) Only on request
- Gewicht ohne Motor (..) Auf Wunsch
- Poids sans moteur (..) Seulement sur demande
- Peso sin motor (..) Sòlo bajo pedido

Per le dimensioni relative alla zona attacco motore (Pm, Dm, bm, tm) fare riferimento alla tabella di pag. 142.
For the dimensions concerning the motor connection area (Pm, Dm, bm, tm) please refer to the table shown at page 142.
Zu den Abmessungen des Motoranschlußflansches (Pm, Dm, bm, tm) siehe Tabelle auf Seite 142.
Pour les dimensions concernant la zone de montage du moteur (Pm, Dm, bm, tm) lire SVP le tableau à la page 142.
Para las magnitudes correspondientes a la zona del motor (Pm, Dm, bm, tm) consulte la tabla de la página 142.